Łączniki Silikonowe / Silikons > Kolanka 45` > Kolanko silikonowe 45st 28mm

Kolanko silikonowe 45st 28mm

Model : 2

Kolanko silikonowe 45st 28mm

Producent : -

 Kolanko silikonowe 45st 28mm

Wymiary:
D1=28 mm
D2=28 mm
L=100 mm

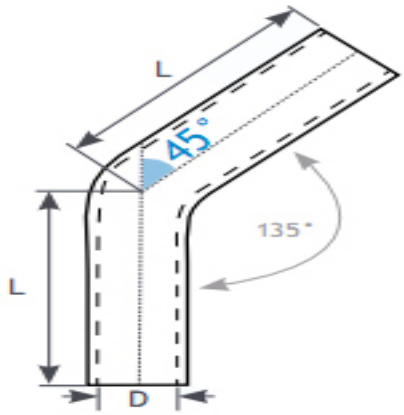

Cena : 20,00 zł Brutto (16,26 zł Netto)

Dostępność: Produkt dostępny w naszym sklepie od 09 lutego 2016