Łączniki Silikonowe / Silikons > Kolanka 45` > Kolanko silikonowe 45st 35mm

Kolanko silikonowe 45st 35mm

Model : 5

Kolanko silikonowe 45st 35mm

Producent : -

Kolanko silikonowe 45st 35mm

Wymiary:
D1=35 mm
D2=35 mm
L=100 mm

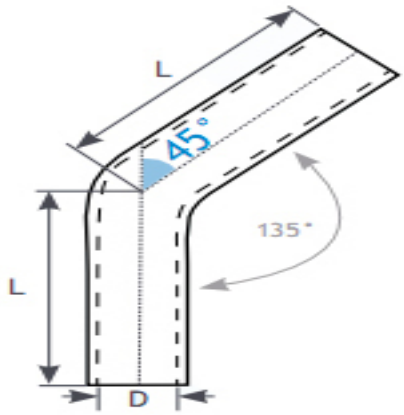

Cena : 27,00 zł Brutto (21,95 zł Netto)

Dostępność: Produkt dostępny w naszym sklepie od 09 lutego 2016