Łączniki Silikonowe / Silikons > Kolanka 45` > Kolanko silikonowe 45st 38mm

Kolanko silikonowe 45st 38mm

Model : 6

Kolanko silikonowe 45st 38mm

Producent : -

 Kolanko silikonowe 45st 38mm

Wymiary:
D1=38 mm
D2=38 mm
L=100 mm

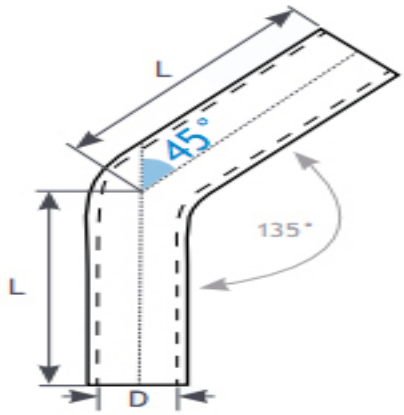

Cena : 30,00 zł Brutto (24,39 zł Netto)

Dostępność: Produkt dostępny w naszym sklepie od 09 lutego 2016