Utworzono : 22 grudnia 2024

Łączniki Silikonowe / Silikons > Kolanka 45` > Kolanko silikonowe 45st 44mm

Kolanko silikonowe 45st 44mm

Model : 8

Kolanko silikonowe 45st 44mm

Producent : -

 Kolanko silikonowe 45st 44mm

D1=45 mm
D2=45 mm
L=100 mm

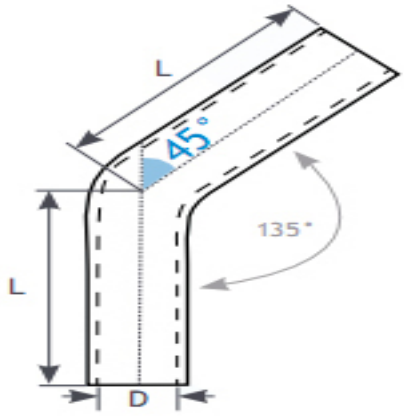

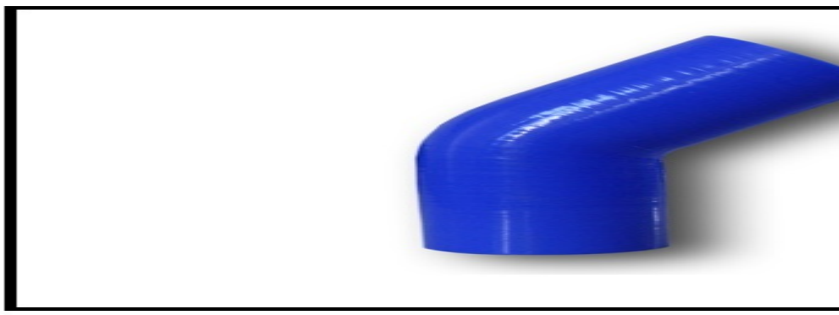

Cena : 39,00 zł Brutto (31,71 zł Netto)

Dostępność: Produkt dostępny w naszym sklepie od 09 lutego 2016