Łączniki Silikonowe / Silikons > Kolanka 45` > Kolanko silikonowe 45st 89mm

Kolanko silikonowe 45st 89mm

Model : 16
Kolanko silikonowe 45st 89mm

Producent : -

 Kolanko silikonowe 45st 89mm

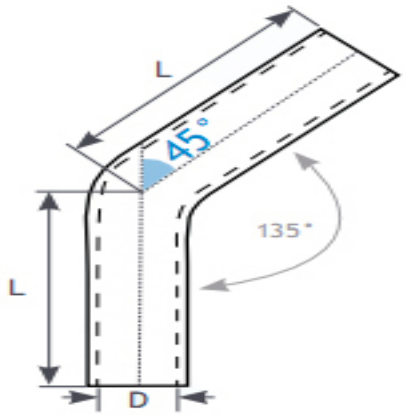

D1=89 mm
D2=89 mm
L=100 mm

Cena : 70,00 zł Brutto (56,91 zł Netto)

Dostępność: Produkt dostępny w naszym sklepie od 09 lutego 2016